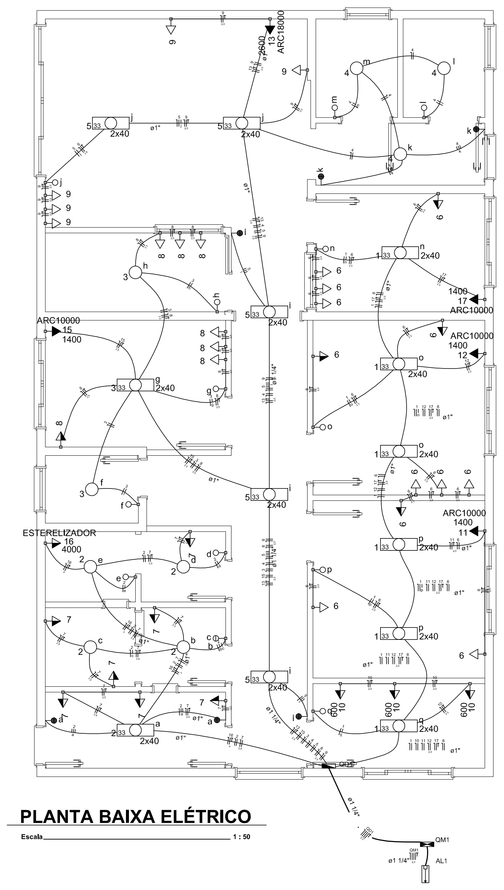

PLANTA BAIXA ELÉTRICO

Escala 1 : 50

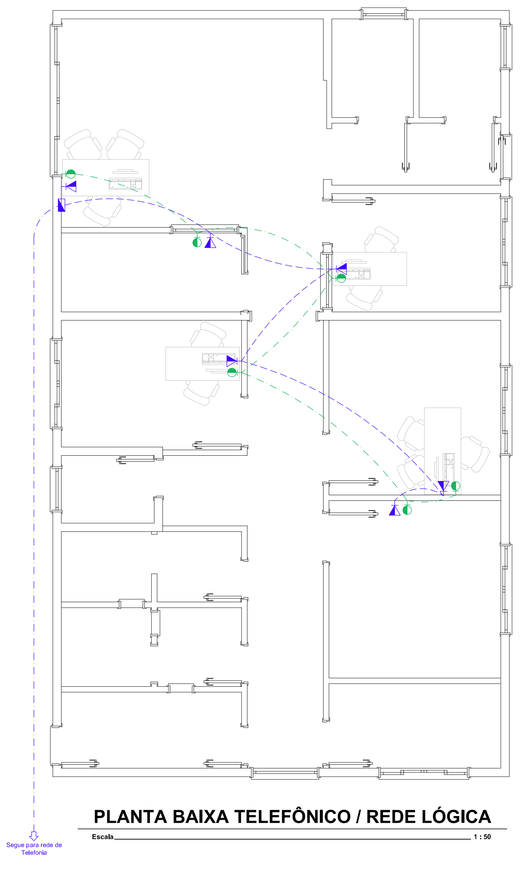

PLANTA BAIXA TELEFÔNICO / REDE LÓGICA

Escala 1 : 50

Lista de Materiais

Acessórios p/ eletroduto	
Arruela zamak	
3/4"	3 pç
Bucha zamak	
3/4"	3 pç
Caixa PVC	
4x2"	59 pç
Caixa PVC octogonal	
3x3"	22 pç
Curva 180° PVC rosca	
3/4"	1 pç
Curva 90° PVC longa rosca	
3/4"	1 pç
Luva PVC rosca	
3/4"	1 pç
1.1/4"	3 pç
3/4"	3 pç
Acessórios uso geral	
Bucha de nylon	
S6	21 pç
Fita isolante autofusão	
20m	1 pç
Parafuso fenda galvan. cab. panela	
4.2x32mm autoatirachante	21 pç
Cabo Tripolar (cobre)	
flexível PVC - 450/750V (ref. Intribras Vinilplast Antichama Form. Plano)	
2.5 mm²	12.90 m
Condutores isolados	
flexível HEPR - ench.EVA - 0,6/1kV (ref. Pirelli Afumex)	
1.5 mm²	322.10 m
2.5 mm²	554.20 m
4 mm²	36.70 m
Dispositivo Elétrico - embutido	
Placa 2x4"	
Interruptor paralela - 1 tecla	6 pç
Interruptor simples - 1 tecla	12 pç
Interruptor simples - 2 teclas	1 pç
Placa cega	1 pç
Placa p/ 1 função	39 pç
S-Tower	
Tomada hexagonal (NBR 14136) 2P+T 10A	34 pç
Tomada hexagonal (NBR 14136) 2P+T 20A	5 pç
Dispositivo de Proteção	
Disjuntor Unipolar Termomagnético - norma DIN	
10 A	15 pç
16 A	1 pç
25 A	1 pç
32 A	1 pç
Eletroduto PVC flexível	
Eletroduto leve	
3/4"	26.00 m
1"	139.50 m
Eletroduto PVC rosca	
Bisnaguera galvan. tipo curva	
1"	5 pç
1.1/4"	16 pç
Eletroduto, vara 3,0m	
1"	7.30 m
1.1/4"	20.10 m
3/4"	2.00 m
Luminária e acessórios	
Luminária sobrepor p/ fluoresc. tubular	
2x40 W	13 pç
Luminária sobrepor p/ incandescente	
100 W	9 pç
Plafonier	
4"	9 pç
Reator eletromagnético p/ fluorescente tubular	
2X40 W	10 pç
Reator eletrônico p/ fluorescente tubular	
2x40W	3 pç
Soquete	
Soquete E 27	9 pç
Soete E-13	10 pç
Lâmpada incandescente	
Uso geral	
100 W	9 pç
Lâmpada fluorescente	
Tubular IRC 65 - diâm. 33mm	
40 W	20 pç
Tubular comum - diâm. 33mm	
40 W	5 pç
Material p/ entrada serviço	
Cabeçote de medição - alumínio	
1 estilhão, haste 16x1500mm	1 pç
Arruela quadrada aço galvanizado	
Furo DH16mm	2 pç
Caixa-Inspeção de aterramento	
300x300x400mm	1 pç
Haste de aterramento aço/cobre	
DH15mm, comprimento 2,4m	1 pç
Isolador rôldana 600V	
Porcelana vitrada	1 pç
Parafuso aço galvanizado cabeça quadr.	
Rosca M10x2, comprim. 180mm	1 pç
Poste concreto armado	
Comprimento 9,0m	1 pç
Quadro de Medição - CELESC	
Unidade consumidora individual - embutir	
Caixa polifásica - c/C	1 pç
Quadro distrib. plástico - embutir	
Barr. neut. - GIN (Ref. Hager)	
Cap. 24 disj. unip. - t-h Pente ESA	1 pç

LEGENDA

500x500x150	Caixa de passagem de embutir no piso
	Entrada de serviço aérea
w	Interruptor paralelo 1 tecla - 1,10m do piso
	Interruptor paralelo 2 teclas – 1,10m do piso
a	Interruptor simples 1 tecla - 1,10m do piso
m	Interruptor simples 2 teclas - 1,10m do piso
3 m 2x40	Luminária p/ lâmp. fluor, tubular - sobrepor
6 i	Luminária p/ lâmpada incand. comum- teto
TOE 12 4000	Ponto 2P+T a 1,10m do piso
	Quadro de distribuição - embutir a 1,50m do piso
	Quadro de medição sobrepor a 1,50m do piso
10	Tomada hexagonal (NBR 14136) - 2P+T 10 A a 0,30m do piso
8	Tomada hexagonal (NBR 14136) - 2P+T 10 A a 1,10m do piso
7	Tomada hexagonal (NBR 14136) - 2P+T 10 A a 2,20m do piso
ARC10000 15 1400	Tomada hexagonal (NBR 14136) - 2P+T 20 A a 2,20m do piso

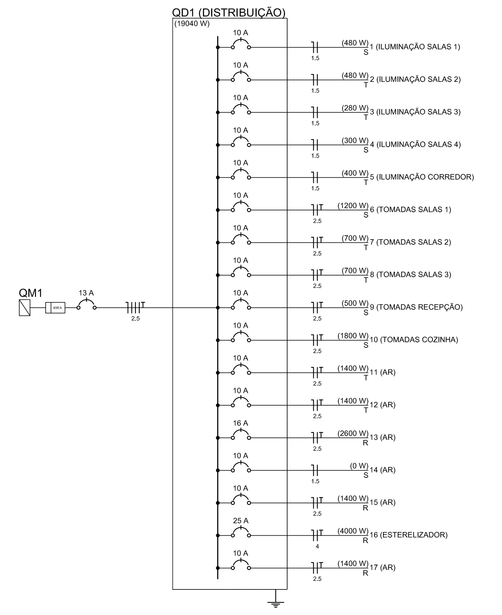

Circuito	Descrição	Esquema	Método de inst.	V (V)	Iluminação (W)		Tomadas (W)				Pot. total (VA)	Pot. total (W)	Fases	Pot. - R (W)	Pot. - S (W)	Pot. - T (W)	Seção (mm2)	Disj. (A)
					40	100	100	600	1400	2600	4000							
1	ILUMINAÇÃO SALAS 1	F+N	B1	220 V	12							549	480	S		480	1,5	10.0
	a				1							91	80	S		80	1,5	
	m				4							182	160	S		160	1,5	
	p				4							182	160	S		160	1,5	
	q				2							91	80	S		80	1,5	
2	ILUMINAÇÃO SALAS 2	F+N	B1	220 V	2	4						491	480	T		480	1,5	10.0
	a				2							91	80	T		80	1,5	
	b					1						100	100	T		100	1,5	
	c					1						100	100	T		100	1,5	
	d					1						100	100	T		100	1,5	
	e					1						100	100	T		100	1,5	
3	ILUMINAÇÃO SALAS 3	F+N	B1	220 V	2	2						291	280	T		280	1,5	10.0
	f					1						100	100	T		100	1,5	
	g				2							91	80	T		80	1,5	
	h					1						100	100	T		100	1,5	
4	ILUMINAÇÃO SALAS 4	F+N	B1	220 V		3						300	300	S	300		1,5	10.0
	k					1						100	100	S	100		1,5	
	l					1						100	100	S	100		1,5	
	m					1						100	100	S	100		1,5	
5	ILUMINAÇÃO CORREDOR	F+N	B1	220 V	10							485	400	T		400	1,5	10.0
	i				6							303	240	T		240	1,5	
	j				4							182	160	T		160	1,5	
6	TOMADAS SALAS 1	F+N+T	B1	220 V			12					1333	1200	S	1200		2,5	10.0
7	TOMADAS SALAS 2	F+N+T	B1	220 V			7					778	700	T		700	2,5	10.0
8	TOMADAS SALAS 3	F+N+T	B1	220 V			7					778	700	T		700	2,5	10.0
9	TOMADAS RECEPÇÃO	F+N+T	B1	220 V			5					556	500	S	500		2,5	10.0
10	TOMADAS COZINHA	F+N+T	B1	220 V				3				2000	1800	S	1800		2,5	10.0
11	AR	F+N+T	B1	220 V					1			1556	1400	T		1400	2,5	10.0
12	AR	F+N+T	B1	220 V					1			1556	1400	T		1400	2,5	10.0
13	AR	F+N+T	B1	220 V						1		2889	2600	R	2600		2,5	16.0
14	AR	F+N	B1	220 V								0		S			1,5	10.0
15	AR	F+N+T	B1	220 V					1			1556	1400	R	1400		2,5	10.0
16	ESTERELIZADOR	F+N+T	B1	220 V							1	4000	4000	R	4000		4	25.0
17	AR	F+N+T	B1	220 V					1			1556	1400	R	1400		2,5	10.0
TOTAL					26	9	31	3	4	1	1	21668	19040	R+S+T	9400	4280	5360	

APROVAÇÕES :

Direitos autorais reservados - Lei 5988/73.
Consultar projetos complementares.
Verificar medidas na obra.
Medidas em metros, Divergência entre cotas e escala, prevalece as cotas.
Qualquer alteração deverá ser autorizado pelo responsável técnico
Declaro que a aprovação do projeto não implica no recolhimento de taxas, nem do direito de propriedade do terreno

Jonas A. Molin

Arquiteto - CAU / SC - 41217-1

OBRA :
REFORMA E AMPLIAÇÃO UNIDADE DE SAÚDE AVANÇADA (USA)

LOCAL :
RUA LUIZ CECHETTI - BAIRRO MONTE BELO - JOAÇABA - SC

ÁREA : 110,16 m²

DATA : 10/12/2014

ESCALA : INDICADA

ESPECIFICAÇÕES :
PROJETO-ELÉTRICO:
PLANTA BAIXA
DETALHES CONSTRUTIVOS

PROJETO — Resp. Técnico

EXECUÇÃO — Resp. Técnico

PROPRIETÁRIO — PREFEITURA MUNICIPAL DE JOAÇABA

PRANCHA : ELE ÚNICA

00–00–00

COD. Nº : 000/000